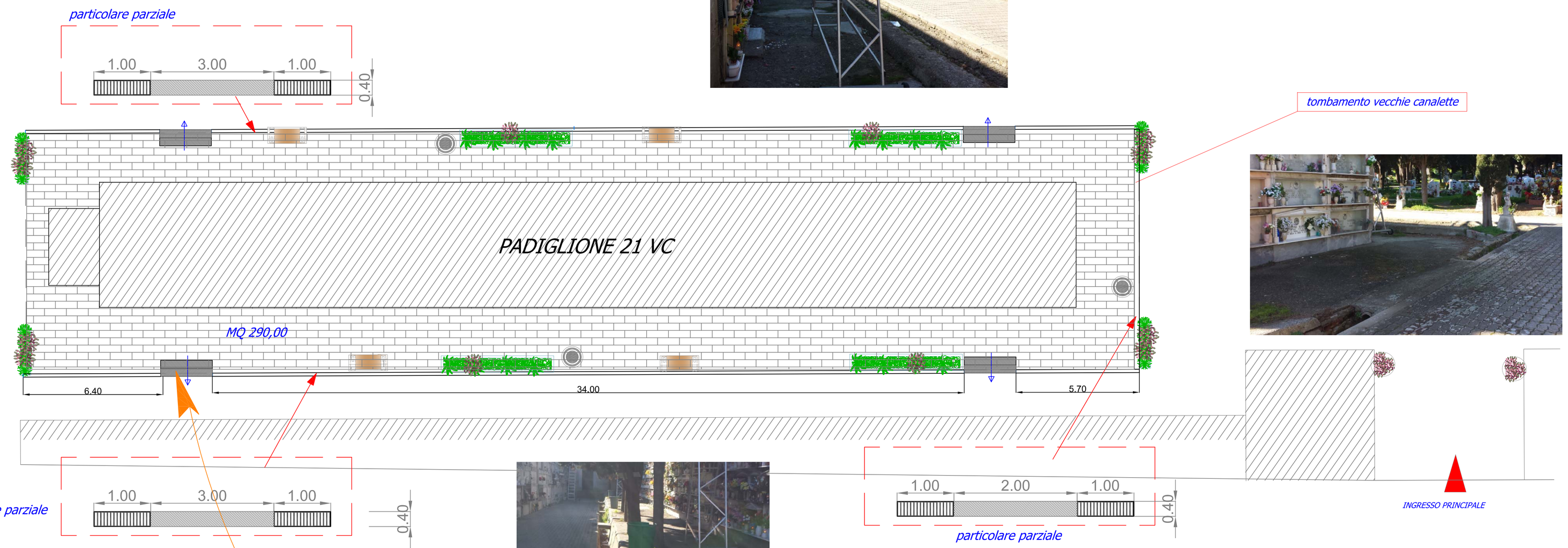

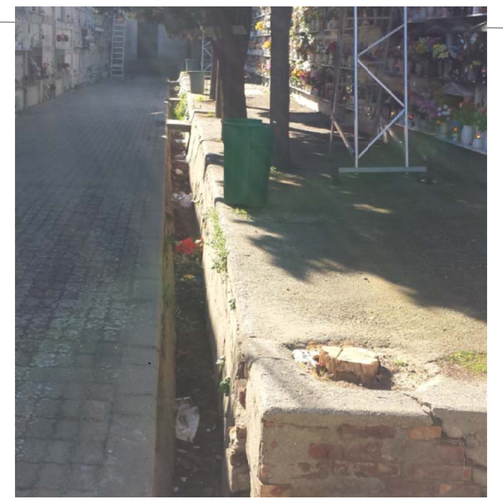

INTERVENTI LOCALIZZATI PER FACILITARE IL PASSAGGIO

TOMBAMENTO PARZIALE CON GRIGLIATI
E TUBO D 250

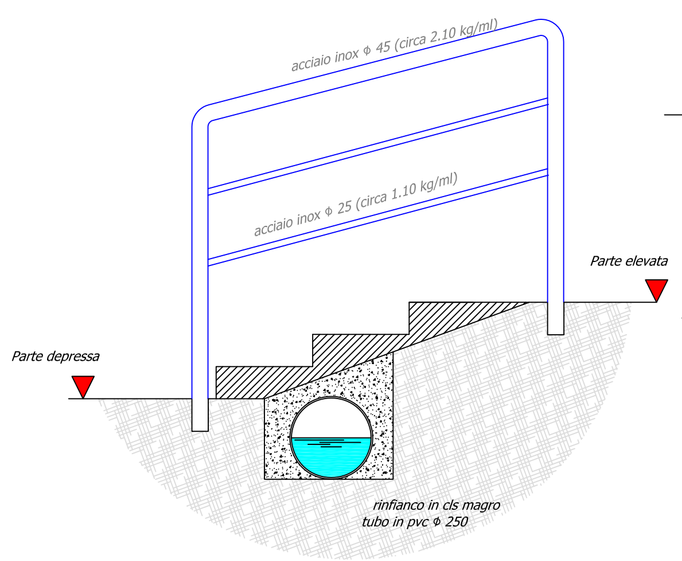

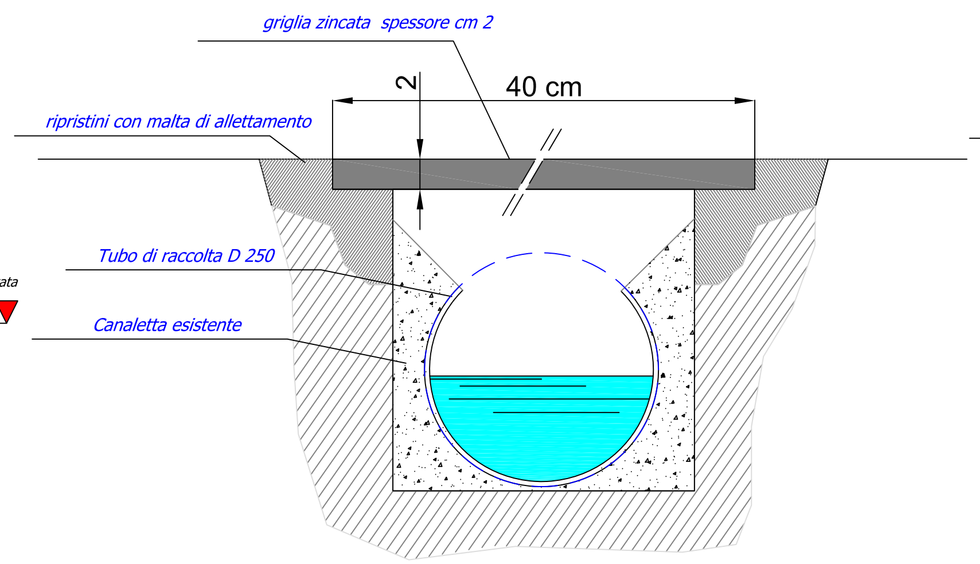

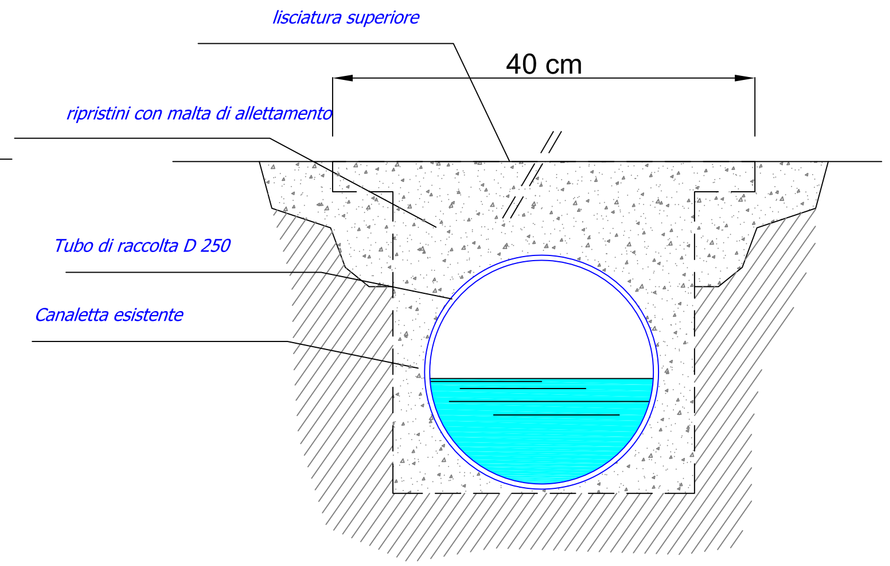

STUDIO TECNICO
Ing. Vincenzo Durante
CONSULENZA - PROGETTAZIONE - SICUREZZA
339.1494477
Sede Leg.: Via G. Morelli, 3 - Uff.: Via A. Daniele, 73 - 88900 Crotone
Tel/Fax 0962.963275 - P.I. 02506120795
ing.durante@alice.it

COMUNE DI CROTONE

PROVINCIA DI CROTONE

Redazione progetto esecutivo riguardante " cimitero giardino" e relativa toponomastica della struttura cimiteriale del capoluogo.

PROGETTO ESECUTIVO
ELABORATI TECNICI E GRAFICI DI PROGETTO

COMMITTENTE:
COMUNE DI CROTONE

RESPONSABILE DEL PROCEDIMENTO:
ING. GIANFRANCO DE MARTINO

REV.	DATA	MOTIVAZIONE
4		
3		
2		
1		
0	Marzo 2016	EMISSIONE

PROGETTISTA:

Ingegnere Durante Vincenzo

CONTENUTO:

PARTICOLARI ESECUTIVI - RIF. TAV. Es.01

RIFERIMENTI INDICATIVI TOMBAMENTO CANALETTE PERIMETRALI PADIGLIONE 21 VC

RIFERIMENTI INDICATIVI ESECUZIONE PAVIM. STAMPATA PERIMETRALI PADIGLIONE 21 VC

SCALA 1 : _varie_

ELABORATO N.

Tav. Es.01.F

SOSTITUISCE ELABORATO N.